INMACISA®

RESORTES ADIPRENE Barras y Tubos de poliuretano

Material:
Poliuretano

Dureza:
90 Shore - 25% (AMARILLO)
95 Shore - 20% (ROJO)

Forma de Pedido:
D x Dureza

BARRA

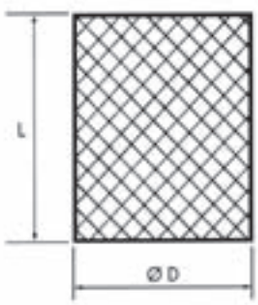

Material:
Poliuretano

Dureza:
90 Shore - 25% (AMARILLO)
95 Shore - 20% (ROJO)

Forma de Pedido:
D x Dureza

TUBO

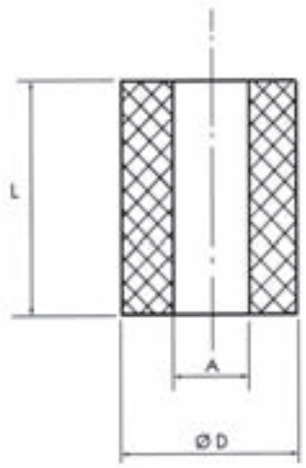

Barra de poliuretano	
D∅	L
10	250
12	250
16	250
20	250
25	250
30	250
32	250
35	250
40	250
45	250
50	250
60	250
70	250
80	250
100	250
110	250
120	250
140	250
150	250

Máxima temperatura 80º

Tubos de poliuretano		
D∅	A	L
16	6,5	250
20	8,5	250
25	10,5	250
30	10,5	250
32	13,5	250
40	13,5	250
45	15	250
50	17	250
60	17	250
63	17	250
80	21	250
100	21	250
110	21	250
120	21	250
140	25	250

Bajo demanda fabricamos cualquier medida especial.

Polígono Industrial O Rebullón s/n. 36416 - Mos - España - rodavigo@rodavigo.com

INMACISA®

RESORTES ADIPRENE Barras y Tubos de poliuretano

Material:
Elástometro de Poliuretano

Dureza:
90/95 Shore A.

Deformación máx.:
30% de su longitud.

Eliminación de roturas.
Amortiguación de ruidos.
Gran resistencia a los esfuerzos violentos, a los aceites y a las substancias ácidas o corrosivas.

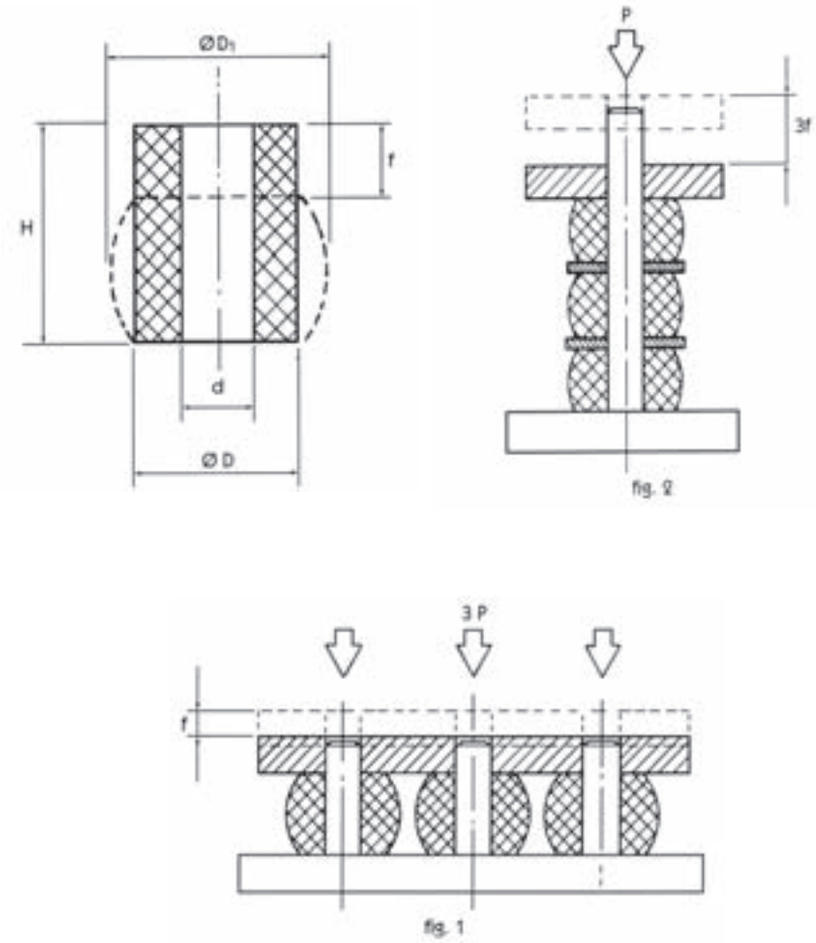

Advertencias

a) Para obtener mayor rendimiento y duración de los muelles fabricados con "Elástometro de Poliuretano", debe cortarse la barra al torno y a una velocidad aproximada de 40 m/minuto, refrigerando la herramienta para evitar la adherencia de partículas de material.

b) Es muy importante no utilizar muelles cuya longitud sea superior al doble de su ∅: (∅ 40 L máx. 80mm).

c) Podrá obtenerse mayor resistencia montando varios muelles en paralelo (fig. 1).

La carrera se aumentará montando un máximo de tres muelles en vertical y separados por arandelas o platillos metálicos (fig. 2).

d) Una vez en servicio, el muelle sufrirá un asentamiento de sus fibras, acortando su longitud en un 5 ó 7% aproximadamente, resuperándola paulatinamente durante las primeras 8 ó 10 horas de trabajo.

Una de las muchas aplicaciones de la barra de poliuretano es la construcción de muelles para matrices, recomendada particularmente cuando deban ser sometidos a elevadas cargas.

Polígono Industrial O Rebullón s/n. 36416 - Mos - España - rodavigo@rodavigo.com
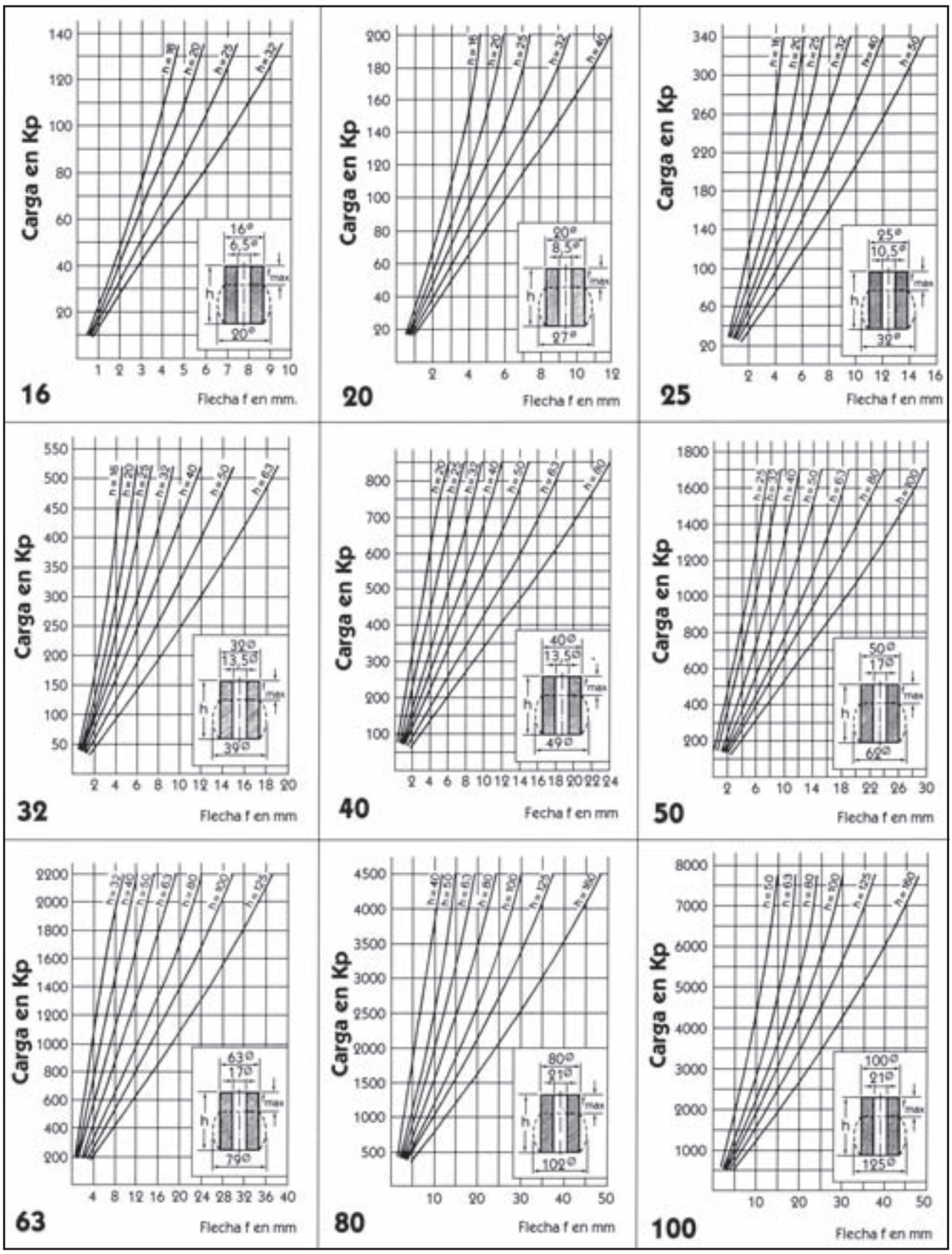
GRÁFICOS DE FLEXIÓN ADIPRENE Barras de poliuretano. Dureza: 90 Shore A